【次　鋒】(第１試合場)

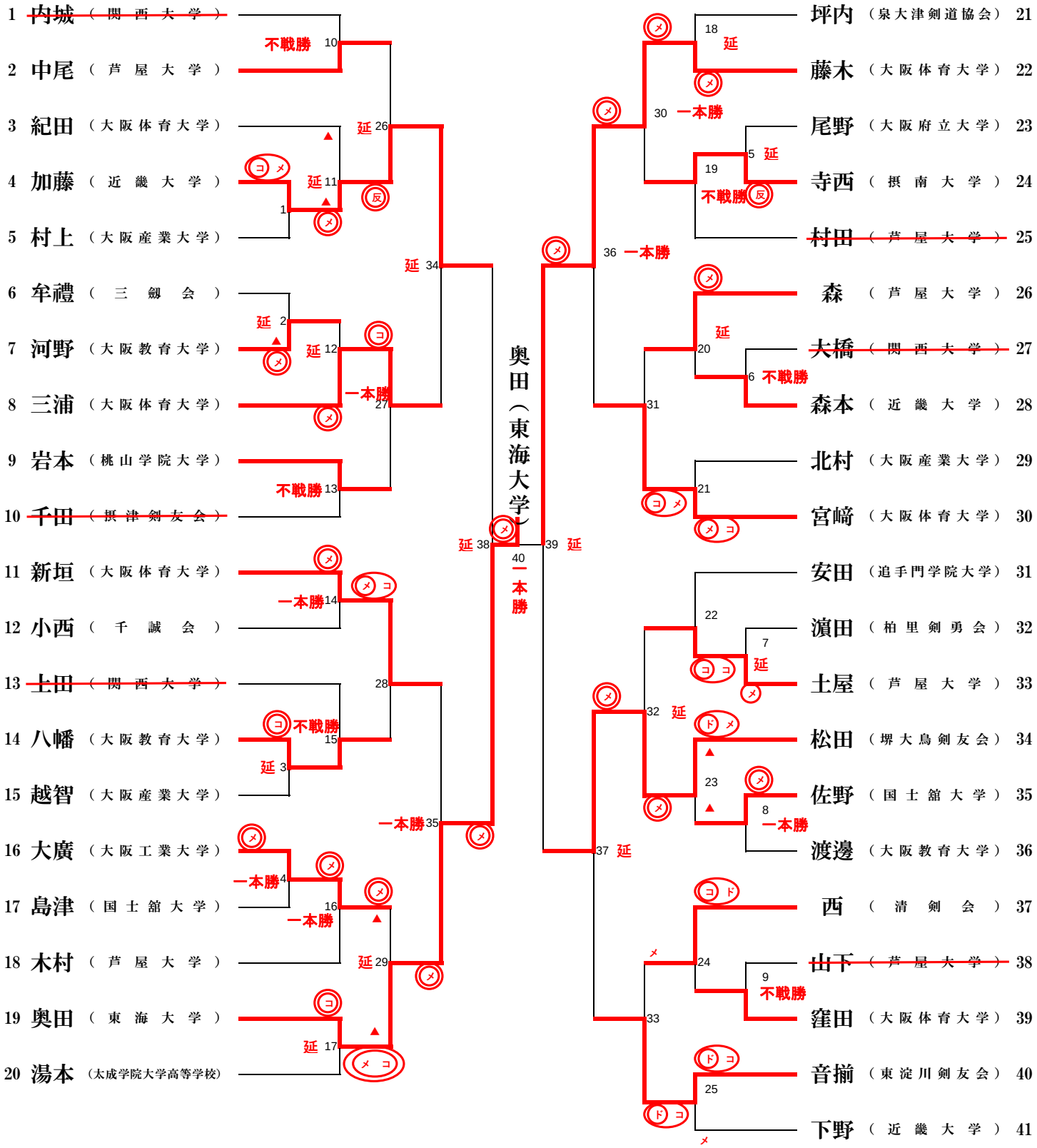
1 内城（関西大学）
2 中尾（芦屋大学）
3 紀田（大阪体育大学）
4 加藤（近畿大学）
5 村上（大阪産業大学）
6 牟禮（三剱会）
7 河野（大阪教育大学）
8 三浦（大阪体育大学）
9 岩本（桃山学院大学）
10 千田（摂津剣友会）
11 新垣（大阪体育大学）
12 小西（千誠会）
13 土田（関西大学）
14 八幡（大阪教育大学）
15 越智（大阪産業大学）
16 大廣（大阪工業大学）
17 島津（国士舘大学）
18 木村（芦屋大学）
19 奥田（東海大学）
20 湯本（太成学院大学高等学校）
21 坪内（泉大津剣道協会）
22 藤木（大阪体育大学）
23 尾野（大阪府立大学）
24 寺西（摂南大学）
25 村田（芦屋大学）
26 森（芦屋大学）
27 大橋（関西大学）
28 森本（近畿大学）
29 北村（大阪産業大学）
30 宮﨑（大阪体育大学）
31 安田（追手門学院大学）
32 濵田（柏里剣勇会）
33 土屋（芦屋大学）
34 松田（堺大鳥剣友会）
35 佐野（国士舘大学）
36 渡邊（大阪教育大学）
37 西（清剣会）
38 出下（芦屋大学）
39 窪田（大阪体育大学）
40 音揃（東淀川剣友会）
41 下野（近畿大学）
奥田（東海大学）
不戦勝
延
一本勝