【五　将】　（第３試合場）
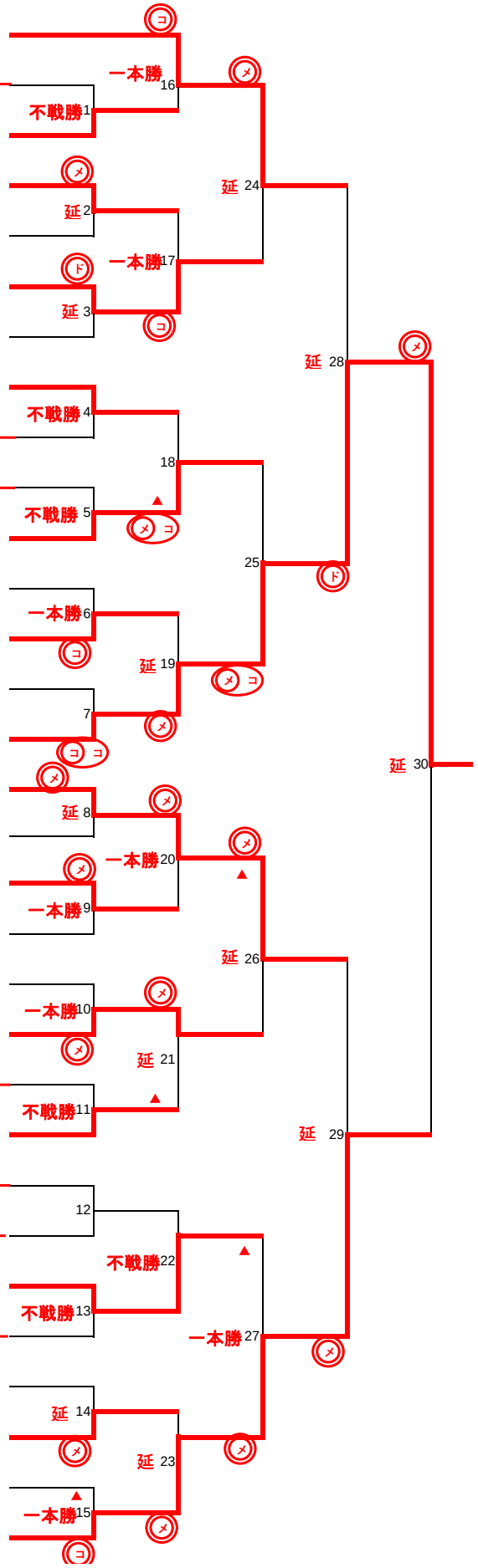
1	日　下	（パナソニックEW本社）
2	松　井	（　晨　睦　会　）
3	安　藤	（トールエクスプレスジャパン）
4	松　﨑	（トールエクスプレスジャパン）
5	有　馬	（　ヤ　マ　ガ　タ　）
6	北　川	（教職員クラブ）
7	南　出	（パナソニックEW本社）
8	柴　田	（明星OB剣友会）
9	谷　中	（大阪拘置所）
10	山　腰	（トールエクスプレスジャパン）
11	若　旅	（パナソニックEW本社）
12	榎　本	（NTT西日本大阪）
13	岩　根	（パナソニックEW本社）
14	東　山	（大阪市消防局）
15	足　達	（パナソニックEW本社）
16	森　田	（パナソニックEW本社）
17	中　村	（美陵剣友会）
18	古　田	（パナソニックEW本社）
19	栗　原	（大阪経済大学）
20	永　井	（パナソニックEW本社）
21	松　本	（教職員クラブ）
22	上　島	（NTT西日本大阪）
23	石　上	（トールエクスプレスジャパン）
24	高　橋	（NTT西日本大阪）
25	井　上	（パナソニックEW本社）
26	川　上	（大阪拘置所）
27	森　島	（トールエクスプレスジャパン）
28	竹　中	（太成学院大学高等学校）
29	瀧	（パナソニックEW本社）
30	向　坂	（トールエクスプレスジャパン）
31	髙	（パナソニックEW本社）